GN 224.1 - GN 224.5 | Mini maniglie

Acciaio o acciaio INOX

MATERIALE
Barra a sezione tonda.
GN 224.1: acciaio cromato.
GN 224.5: acciaio INOX AISI 304, finitura spazzolata mat.

RONDELLE DI APPOGGIO
GN 224.1: lega di zinco nichelata.
GN 224.5: acciaio INOX AISI 303.



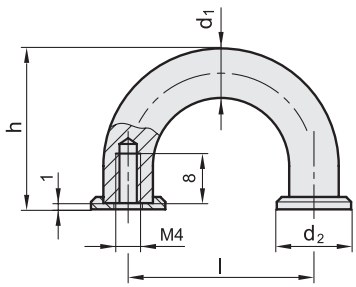

GN 224.1

Codice	Descrizione	d1	l	d2	h	⚖
GN.10381	GN 224.1-8-30-CR	8	30±0.25	12	26	20
GN.10382	GN 224.1-10-40-CR	10	40±0.25	15	31	40

GN 224.5

Codice	Descrizione	d1	l	d2	h	⚖
GN.10385	GN 224.5-8-30	8	30±0.25	12	26	20
GN.10386	GN 224.5-10-40	10	40±0.25	15	31	40

RH-FM | Maniglie a ditale

Tecnopolimero

MATERIALE
Tecnopolimero a base poliammidica (PA) rinforzato fibra vetro.

COLORE
Nero, finitura semi-mat.

ESECUZIONE STANDARD
Boccola ottone filettata.



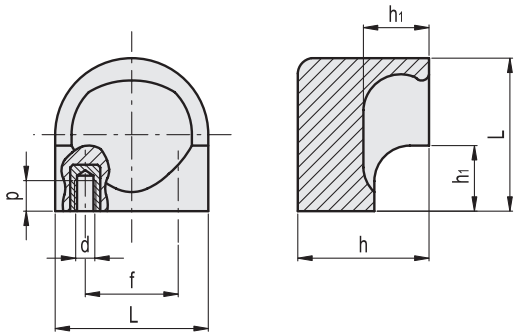

Codice	f	L	d	p	h	h1	⚖
RHFM-14.022.9005	14	26	M4	6	22	11	15
RHFM-18.026.9005	18	30	M4	6	26	13	21

elesa 1/2020

Proprietà dei modelli riservata ai termini di legge. Disegni e immagini non riproducibili se non citando la fonte.